RA / RA-L Датчик перемещения в форме скобы 2/5мм

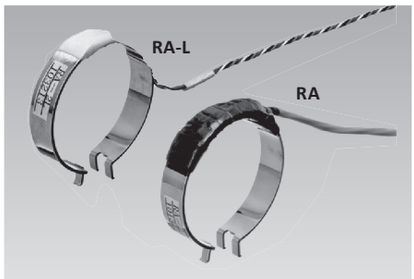

Скоба

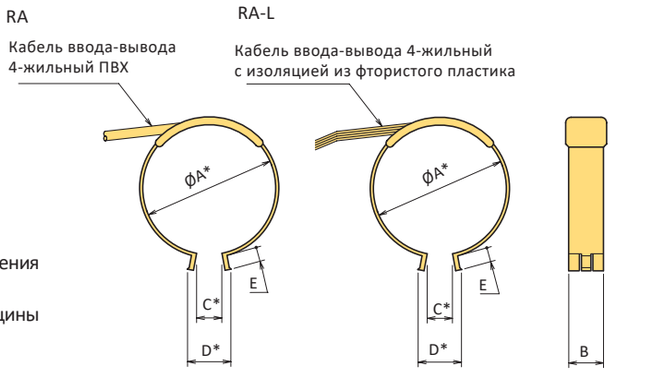

*: Приблизительное значение

Датчик перемещения в форме скобы RA предназначен для измерения раскрытия трещины на металле.
Датчик перемещения RA-L предназначен для измерения раскрытия трещины на металле в условиях криогенных температур.

■ ТЕХНИЧЕСКИЕ ХАРАКТЕРИСТИКИ

ТИП	RA-2 / RA-2L	RA-5 / RA-5L
Пределы измерения	2 (2~4) мм	5 (2~7) мм
Номинальный выходной сигнал	1 мВ/В	1,5 мВ/В
Чувствительность (x10-6 strain/мм)	1000	600
Нелинейность	1%RO	
Допустимый диапазон температ.	RA-2/RA-5 : -10 ~ +40°C RA-2L/RA-5L : -196 ~ +40°C	
Входное/выходное сопротивление	350 Ом	
Рекоменд. напряжение питания	не более 2 В	
Допустимое напряжение питания	10 В	
Вес	RA-2 : 31 г RA-2L : 22 г	RA-5 : 35 г RA-2L : 28 г

Кабель ввода-вывода: RA-2/RA-5: 4-жильный кабель ПВХ диам. 3 мм, 0.09 мм², 2 м
: RA-2L/RA-5L: 4-жильный с изоляцией из фтористого пластика 0.08 мм², 2 м

■ РАЗМЕРЫ

ТИП	ØA	B	C	D	E
RA-2 / RA-2L	40	10	8	13	5
RA-5 / RA-5L	50	12	14	19	10

■ ДОПОЛНИТЕЛЬНОЕ ОБОРУДОВАНИЕ

Крепежное приспособление RAF-11
RAF-11 заранее крепится на испытуемый образец для дальнейшего монтажа RA и RA-L.

Примечание. Калибровка RA-L для применения в криогенных условиях возможна только при комнатной температуре

UB / UB-A Датчик перемещения в форме скобы 2/5мм

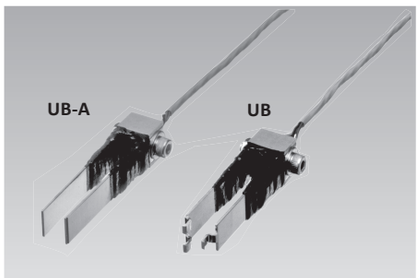

Скоба

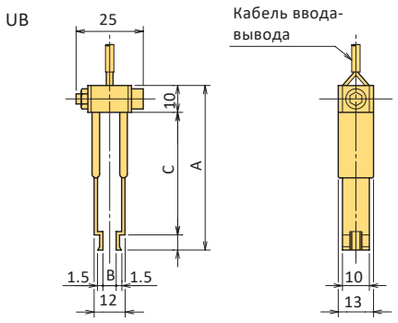

Датчики перемещения в форме скобы UB и UB-5A предназначены для измерения раскрытия трещины на металле. UB-5A имеет форму наконечника и соответствует стандарту ASTM.

■ РАЗМЕРЫ

ТИП	A	B	C
UB-2	40	2	26
UB-5	60	5	46

■ ДОПОЛНИТЕЛЬНОЕ ОБОРУДОВАНИЕ

Крепежное приспособление RAF-11
RAF-11 заранее крепится на испытуемый образец для установки UB.

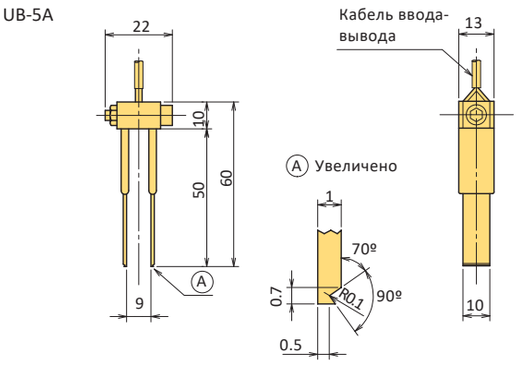

■ ТЕХНИЧЕСКИЕ ХАРАКТЕРИСТИКИ

ТИП	UB-2	UB-5	UB-5A
Пределы измерения	2 (2~4) мм	5 (2~7) мм	5 (3~8) мм
Номинальный выходной сигнал	2,5 мВ/В		2,5 мВ/В
Чувствительность (x10-6 strain/мм)	2500	1000	1000
Нелинейность	1%RO		1%RO
Допустимый диапазон температ.	-10 ~ +40°C		-10 ~ +40°C
Входное/выходное сопротивление	350 Ом		350 Ом
Рекоменд. напряжение питания	не более 2 В		не более 2 В
Допустимое напряжение питания	10 В		10 В
Вес	39 г	42 г	42 г

Кабель ввода-вывода: RA-2/RA-5: 4-жильный кабель ПВХ диам. 3 мм, 0,09 мм², 2 м
: RA-2L/RA-5L: 4-жильный с изоляцией из фтористого пластика 0,08 мм², 2 м